körting SINCE 1889

РУКОВОДСТВО ПОЛЬЗОВАТЕЛЯ



АЭРОГРИЛЬ

KAF 5900 X

ПОЗДРАВЛЯЕМ ВАС С ПРИОБРЕТЕНИЕМ ПРОДУКЦИИ KÖRTING!

Благодарим Вас за выбор продукции, выпускаемой под торговой маркой KÖRTING. Наши изделия разработаны в соответствии с высокими требованиями качества, функционала, дизайна и эргономики.

Аэрогриль KAF 5900 X предназначен для приготовления пищи по принципу циркуляции горячего воздуха или конвекции. Система циркуляции горячего воздуха обеспечивает равномерный нагрев и хрустящую корочку Вашим любимым блюдам.

Для обеспечения долгой и безотказной работы прибора, внимательно прочитайте данное руководство. В нем содержится важная информация, касающаяся Вашей безопасности, а также рекомендации по правильному использованию прибора и уходу за ним. Соблюдение правил безопасности, эксплуатации и профилактики, обеспечит длительный срок использования прибора, а также позволит сэкономить Ваше время и деньги.
Пожалуйста, сохраните данное Руководство Пользователя и используйте в течение всего срока службы. Также сохраните гарантийный талон, кассовый чек, по возможности, картонную коробку и упаковочный материал.

Нам очень важно Ваше мнение о нашем продукте.

Мы будем признательны, если Вы пришлете свои наблюдения по работе, качеству исполнения и удобству пользования купленного Вами товара на адрес: info@korting.ru

ВНИМАНИЕ! ДАННЫЙ ПРИБОР ПРЕДНАЗНАЧЕН ТОЛЬКО ДЛЯ ИСПОЛЬЗОВАНИЯ В ДОМАШНИХ УСЛОВИЯХ И НЕ ПРЕДНАЗНАЧЕН ДЛЯ ИСПОЛЬЗОВАНИЯ В ИНЫХ, В ТОМ ЧИСЛЕ, КОММЕРЧЕСКИХ ЦЕЛЯХ И ПУБЛИЧНЫХ МЕСТАХ. ГАРАНТИЯ СОХРАНЯЕТСЯ ТОЛЬКО ПРИ СЛЕДОВАНИИ ЭТИМ УСЛОВИЯМ.

Сервисная линия KÖRTING может уточнить у вас информацию:

- Название модели
- Серийный номер прибора
- Артикульный номер прибора

Мы заботимся о Вас и Вашем комфорте, а также удовольствии от использования нашей бытовой техники, поэтому прикладываем подробные рекомендации по уходу, что позволит Вам надолго продлить срок ее службы.



Обратите внимание, что данное изделие помечено следующим символом: В соответствии с директивой по утилизации электрического и электронного оборудования (WEEE) такое оборудование следует собирать и обрабатывать отдельно от прочих отходов. При необходимости будущей утилизации данного изделия просьба не делать этого вместе с бытовыми отходами. Изделие, подлежащее утилизации, следует направить на специализированный пункт сбора (если имеется).

Оглавление

МЕРЫ БЕЗОПАСНОСТИ ПРИ ЭКСПЛУАТАЦИИ ЭЛЕКТРОПРИБОРА 5
ВНЕШНИЙ ВИД ПРИБОРА 7
КОМПЛЕКТАЦИЯ 7
ПАНЕЛЬ УПРАВЛЕНИЯ 8
ПЕРЕД ПЕРВЫМ ИСПОЛЬЗОВАНИЕМ 9
ЭКСПЛУАТАЦИЯ ПРИБОРА 9
ТАБЛИЦА АВТОМАТИЧЕСКИХ ПРОГРАММ 11
СОВЕТЫ 11
ЧИСТКА И УХОД 12
ХРАНЕНИЕ И ТРАНСПОРТИРОВКА 12
УСТРАНЕНИЕ НЕПОЛАДОК 13
ТЕХНИЧЕСКИЕ ХАРАКТЕРИСТИКИ 14
ИНФОРМАЦИЯ ОТ ПРОИЗВОДИТЕЛЯ 14
СЕРВИСНАЯ ПОДДЕРЖКА 15

МЕРЫ БЕЗОПАСНОСТИ ПРИ ЭКСПЛУАТАЦИИ ЭЛЕКТРОПРИБОРА

Внимательно прочтите инструкцию по эксплуатации, следуйте её рекомендациям, сохраните инструкцию для последующего использования. При передаче прибора другому человеку также передайте ему эту инструкцию.

При использовании электроприборов всегда следует соблюдать основные меры предосторожности, в том числе следующие:

■ Перед подключением устройства к электрической розетке убедитесь, что параметры электропитания, указанные на нем, совпадают с параметрами используемого источника питания.
■ При подключении прибора и его эксплуатации соблюдайте данные, приведенные в руководстве по эксплуатации. Если кабель для подключения прибора к сети поврежден, он должен быть заменен сервисным центром.
■ Храните прибор и его шнур в недоступном для детей месте.
■ Не оставляйте работающий аэрогриль без присмотра. Выключите его и отключите от сети, если не используете прибор длительное время или перед проведением обслуживания.
■ Используйте устройство только по назначению и в соответствии с указаниями, изложенными в данном руководстве.
■ Прибор и сетевой шнур должны храниться так, чтобы они не попадали под воздействие высоких температур, прямых солнечных лучей и влаги.
■ Не используйте прибор с поврежденным шнуром питания или вилкой, а также после того, как прибор вышел из строя, упал или был поврежден каким-либо образом. Если прибор поврежден, обратитесь за помощью к специалисту сервисной службы.
■ Не пытайтесь разбирать и ремонтировать прибор самостоятельно для сохранения действия гарантии на прибор и во избежание технических проблем.
■ При возникновении проблемы выключите все элементы управления и вытащите вилку из розетки, а затем обратитесь в сервисный центр.
■ Запрещается погружать в воду прибор или сетевой кабель. Это может привести к травмам или повреждению изделия.
■ Не допускайте попадания воды на штепсельный разъем прибора.
■ Не прикасайтесь к шнуру питания, вилкам и другим электрическим частям мокрыми руками, это может привести к поражению электрическим током.
■ Не допускайте свисания шнура питания с края стола и касания горячих поверхностей.
■ Соблюдайте приведенные в инструкции особые указания по очистке.
■ **При возникновении нестандартной ситуации и поломки обратитесь в специализированный сервисный центр, адрес и телефон которого указаны в гарантийном талоне.**

- Настоящий прибор предназначен для использования в бытовых и аналогичных условиях, таких как:
  – кухни для сотрудников в магазинах, офисах и другие служебные помещения;
  – фермерские хозяйства;
  – гостиницы, мотели и другие типы жилья, связанные с проживанием постояльцев;
  – гостиницы с условиями проживания типа «Bed and breakfast».
- Устанавливайте прибор на ровную устойчивую сухую поверхность.
- Прибор не предназначен для использования лицами (включая детей) с ограниченными физическими, сенсорными или умственными способностями или с недостатком опыта и знаний, за исключением случаев, когда они находятся под присмотром или проинструктированы лицом, ответственным за безопасную эксплуатацию прибора.
- Необходим строгий надзор, когда прибор используется детьми или недееспособными людьми или включен рядом с ними.
- Этот прибор могут использовать дети в возрасте от 8 лет и старше, если они находятся под присмотром или проинструктированы по безопасному использованию прибора и если они

понимают связанные с этим опасности. Чистка и пользовательское обслуживание прибора не должны производиться детьми, если они не достигли возраста 8 лет и старше и не находятся под присмотром.

- Храните прибор и шнур питания в недоступном для детей месте.
- Использование дополнительных насадок и аксессуаров, не входящих в комплектацию, лишает Вас права на гарантийное обслуживание, а также может привести к пожару, поражению электрическим током или травме.
- Не используйте прибор вблизи от легко воспламеняющихся предметов и веществ, а также вблизи деформируемых от высокой температуры предметов интерьера. Не ставьте прибор на горячую газовую или электрическую горелки, нагретую духовку или рядом с ними.
- Используйте прибор в помещениях с хорошей вентиляцией.
- Перед первым использованием прибора тщательно очистите детали, которые могут соприкасаться с пищевыми продуктами.
- Отключайте прибор от сети сразу же после использования.

Меры предосторожности при работе с аэрогрилем

- При использовании прибора устанавливайте его на термостойкой сухой ровной поверхности.
- Не допускайте закрытия вентиляционных отверстий посторонними предметами и тканями. Это может привести к перегреву устройства.
- Не накрывайте прибор полотенцем, тканью и другими предметами в процессе работы, пар должен свободно выходить.
- При использовании прибора убедитесь в том, что вокруг него имеется достаточно свободного пространства. Прибор должен находиться на расстоянии не менее 15 см от объектов. Не используйте прибор рядом с газовыми или электрическими плитами.
- Не превышайте 2 часа непрерывной работы прибора при высоких температурах и без перерывов. В противном случае возможны перегрев и повреждение прибора.
- Не включайте прибор без установленной внутренней чаши и не вынимайте чашу из прибора во время его работы. Не поднимайте прибор за ручку чаши и не переносите прибор с заполненной продуктами внутренней чашей.
- Во избежание ожогов не прикасайтесь к работающему прибору и внутренней чаше во время эксплуатации прибора. По окончании эксплуатации дайте устройству остыть.
- Отключайте прибор от сети сразу же после использования и отсоединяйте прибор от сети только когда он находится в режиме ожидания. Не поднимайте и не передвигайте прибор, пока он подключен к электросети.
- Не заполняйте чашу продуктами выше отметки максимального уровня. Не используйте в приборе деформированную чашу и не заменяйте чашу прибора другой емкостью.
- Не наливайте в чашу уксус, это может повредить покрытие.
- Прибор производит горячий воздух в процессе работы. Не заливайте в чашу масло или жир для жарки.
- Между чашей и нагревательным элементом не должно быть никаких предметов и остатков продукта.
- Не нагревайте внутреннюю чашу на плите и других источниках тепла.
- Спустя некоторое время, чаша может поменять цвет из-за контакта с водой и моющими средствами. Это нормальное явление, и прибор можно без опасений эксплуатировать дальше.
- Не используйте для перемешивания или извлечения продуктов металлические принадлежности. Используйте только силиконовые, деревянные, пластиковые лопатки.
- Не оставляйте кухонные принадлежности в чаше в процессе приготовления.
- Не оставляйте продукты в аэрогриле на длительное время.
- Поверхности прибора могут нагреваться до опасных температур в ходе эксплуатации. Не прикасайтесь к нагретым поверхностям во избежание ожогов.
- Прибор не предназначен для работы с внешними таймерами или отдельными системами дистанционного управления. Подключение к таким устройствам не допускается и может привести к нарушению безопасной работы прибора.

ВНЕШНИЙ ВИД ПРИБОРА

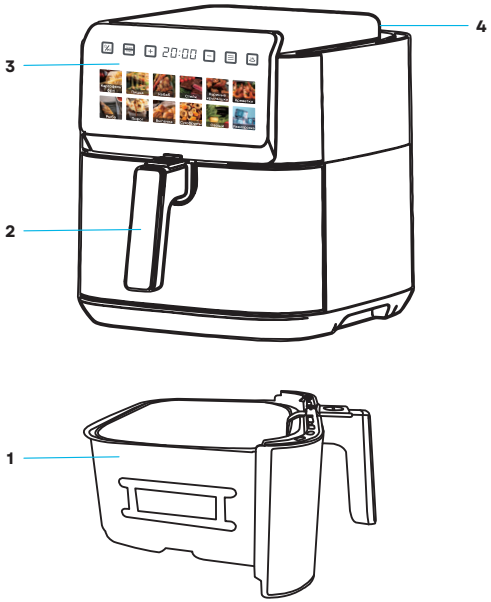

1. Внутренняя чаша с внутренней корзиной с антипригарным покрытием
2. Ручка внутренней чаши
3. Сенсорная панель управления с дисплеем
4. Воздухоотвод

КОМПЛЕКТАЦИЯ

1. Аэрогриль - 1 шт.
2. Внутренняя чаша - 1 шт.
3. Внутренняя корзина с антипригарным покрытием - 1 шт.
4. Книга рецептов - 1 шт.
5. Руководство для эксплуатации с гарантийным талоном - 1 шт.
6. Упаковка (индивидуальный короб) – 1 шт.

ПАНЕЛЬ УПРАВЛЕНИЯ



Вкл/ Выкл СТАРТ/ПАУЗА Нажмите кнопку питания, чтобы загорелся светодиодный дисплей. Нажмите Пуск, чтобы начать, остановить или возобновить приготовление. Извлечение внутренней чаши из аэрогриля во время приготовления остановит процесс приготовления. Для возобновления приготовления чашу необходимо вернуть в прибор. Нажмите и удерживайте кнопку питания в течение 3 секунд, чтобы выключить устройство.
Кнопка МЕНЮ. Выберите желаемую программу готовки из предложенного списка автоматических программ на выбор последовательным нажатием сенсорной кнопки «Меню».
Установка температуры/ времени. Нажмите кнопку TEMP/ TIME для регулировки температуры и с помощью кнопок “+” или “-“ увеличьте или уменьшите температуру приготовления. Нажмите TEMP/ TIME еще раз и настройте время приготовления.
Автопрограммы: Картофель фри, Пицца, Кебаб, Стейк, Куриные крылышки, Креветки, Рыба, Пирог, Выпечка, Сухофрукты, Овощи, Разморозка
Предварительный нагрев. После включения прибора, выбора программы и нажатия на этот значок, устройство перейдет в режим предварительного нагрева (на экране будет мигать PREHEAT). Когда температура внутри устройства достигнет заданной величины, предварительный нагрев завершится, и на экране отобразится сообщение ADD FOOD, сопровождаемое пятью звуковыми сигналами, напоминающими пользователю о необходимости добавить продукты в корзину.

ПЕРЕД ПЕРВЫМ ИСПОЛЬЗОВАНИЕМ

1.Удалите все упаковочные материалы и наклейки с прибора.

После снятия упаковки убедитесь, что прибор цел и не поврежден. Не используйте прибор, если он имеет видимые повреждения.

2. Тщательно очистите чашу и корзину в горячей воде с небольшим количеством моющего средства и неабразивной губки.

3. Протрите внутреннюю и внешнюю поверхности прибора влажной тканью.

4. Соберите все детали прибора и установите его на ровную, горизонтальную и жаропрочную поверхность.

НЕ ВСТРАИВАЙТЕ ПРИБОР В МЕБЕЛЬ. Прибору требуется вентиляция. Со всех сторон прибора должно быть не менее 15 см пустого пространства. Это необходимо для правильной циркуляции воздуха.

5. Подключите прибор к источнику питания. При первоначальном включении прибора возможно появление дыма, связанного с обгоранием остатков масла, используемого при производстве. Прогрейте аэрогриль на максимальной температуре 15 минут, чтобы устранить запах.

Не ставьте ничего на прибор, это приведёт к нарушению циркуляции воздуха и повлияет на результат приготовления.

Прибор производит горячий воздух в процессе работы. Не заливайте в чашу масло или жир для жарки.

ЭКСПЛУАТАЦИЯ ПРИБОРА

Установите прибор на плоскую, устойчивую и жаропрочную поверхность вдали от брызг воды.

Не наливайте в чашу масло или другие жидкости. Не ставьте ничего на прибор, это приведёт к нарушению циркуляции воздуха и повлияет на результат приготовления.

ВАЖНО! Во избежание перегрева прибора не устанавливайте его в углу или под настенным шкафом. Со всех сторон прибора должно быть не менее 15 см пустого пространства. Это необходимо для правильной циркуляции воздуха.

При первоначальном включении прибора возможно появление дыма, связанного с обгоранием остатков масла, используемого при производстве.

Возьмите чашу за ручку и потяните на себя.

Установите внутреннюю корзину в чашу.

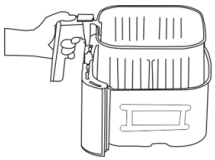

Поместите продукты внутрь корзины. Замороженные продукты необходимо предварительно разогреть. Размороженные продукты следует готовить немедленно.

Смазывать форму маслом не требуется. Аэрогриль работает путем циркуляции горячего воздуха, поэтому дополнительное масло не требуется. Если вы хотите получить более хрустящую корочку, то можно смазать продукты маслом перед приготовлением.

Не переполняйте чашу! Для того, чтобы не перегрузить чашу, всегда размещайте продукты не более 2/3 от объема чаши.

Задвиньте чашу прибора до фиксации. Не прилагайте чрезмерных усилий!

Выберите желаемую программу готовки из предложенного меню автоматических программ. Используйте сенсорные кнопки «+» и «-» для увеличения или уменьшения времени/температуры приготовления, если это необходимо.

Для старта приготовления нажмите сенсорную кнопку СТАРТ/ПАУЗА. Чтобы остановить приготовление, нажмите на кнопку СТАРТ/ПАУЗА еще раз.

На дисплее будет отображаться обратный отсчет времени и температура приготовления.

Периодически проверяйте готовность блюда в процессе готовки.

Некоторые продукты необходимо перемешивать или переворачивать в середине цикла приготовления для получения оптимальных результатов. Чтобы перемешать блюдо, извлеките чашу из прибора, потянув за ручку, и перемешайте ингредиенты. Задвиньте чашу обратно в прибор, и приготовление возобновится автоматически.

Обратите внимание: Если в чаше много продуктов, она может быть тяжёлой. При перемешивании держите чашу обеими руками и используйте кухонные прихватки, чтобы не обжечься.

ВАЖНО: После извлечения чаши прибор переходит в режим паузы (PAUSE). Для возобновления приготовления чашу необходимо вернуть в прибор.

Кроме того, если Вы включили устройство, но не установили программу приготовления, прибор автоматически выключится через 5 минут.

Когда вы услышите звуковой сигнал таймера, это означает, что установленное время приготовления закончилось. Извлеките чашу из прибора и поместите ее на жаропрочную поверхность.

Проверьте готовность блюда. Если блюдо всё ещё не готово, вставьте чашу обратно в прибор и установите таймер ещё на несколько дополнительных минут.

По окончании приготовления используйте неметаллические щипцы (например, силиконовые), чтобы извлечь блюдо из чаши. Излишки масла из блюда собираются на дне чаши.

Внимание: После приготовления чаша, корзина и готовое блюдо очень горячие, поэтому соблюдайте осторожность при обращении с ними. Если чаша слишком тяжёлая, держите её обеими руками и используйте кухонные прихватки.

ВНИМАНИЕ! Допустимое время непрерывной работы прибора на высоких температурах от 180°C до 200°C составляет 2 часа, с обязательным последующим остыванием прибора. Более длительное время работы при высоких температурах может привести к перегреву и повреждению прибора.

Если необходимо завершить приготовление до окончания программы, нажмите кнопку СТАРТ/ПАУЗА

чтобы выключить прибор.

ТАБЛИЦА АВТОМАТИЧЕСКИХ ПРОГРАММ

Автопрограмма	Температура по умолчанию	Регулировка (℃)	Время по умолчанию	Регулировка (мин.)
Картофель фри	180℃	80-200℃	20 мин	1-90 мин
Пицца	200℃	80-200℃	20 мин	1-90 мин
Кебаб	190℃	80-200℃	10 мин	1-90 мин
Стейк	180℃	80-200℃	15 мин	1-90 мин
Куриные крылышки	180℃	80-200℃	25 мин	1-90 мин
Креветки	160℃	80-200℃	20 мин	1-90 мин
Рыба	180℃	80-200℃	15 мин	1-90 мин
Пирог	160℃	80-200℃	12 мин	1-90 мин
Выпечка	160℃	80-200℃	25 мин	1-90 мин
Сухофрукты	55℃	30-80℃	8 часов	1 час – 24 часа
Овощи	160℃	80-200℃	12 мин	1-90 мин
Разморозка	55℃	50-80℃	20 мин	1 минута – 2 часа

СОВЕТЫ

- Продукты небольшого размера требуют меньше времени приготовления, чем продукты большего размера.
- Перемешивание продуктов небольшого размера в середине цикла приготовления улучшает вкус блюд и позволяет предотвратить неравномерное приготовление ингредиентов.
- Чтобы сделать картофель более хрустящим, перед приготовлением добавьте небольшое количество растительного масла и встряхните, чтобы распределить его равномерно. Рекомендуется использовать 14 мл масла (1 столовая ложка).
- Закуски, которые можно готовить в духовке, также подходят для приготовления в приборе.
- Чтобы быстро и просто приготовить выпечку с начинкой, используйте готовое слоёное и песочное

тесто. Если вы хотите испечь пирог или киш, приготовить нежные ингредиенты или блюда с начинкой, поставьте форму для выпечки в чашу прибора. Можно использовать форму для выпечки из разных материалов: силикона, нержавеющей стали, алюминия или керамики.

ЧИСТКА И УХОД

- Перед чисткой всегда отключайте прибор от сети.
- Не заливайте водой неостывшие после окончания работы прибора чашу и корзину, резкий температурный перепад может вызвать деформацию этих частей.
- Дождитесь пока прибор остынет перед чисткой. Это может занять более 30 мин.
- По окончании приготовления всегда очищайте аэрогриль от остатков пищи и загрязнений.
- Протрите внутреннюю поверхность прибора влажной тканью, смоченной в горячей воде.
- Протрите внешнюю поверхность прибора влажной тканью.
- Не используйте для очистки металлические кухонные принадлежности или абразивные чистящие средства, так как это может повредить антипригарное покрытие.
- Если остатки блюда прикипели к внутренней чаше, замочите ее перед мытьем. Протрите внутреннюю чашу после мытья.
- Очистите чашу и корзину в горячей воде с небольшим количеством моющего средства и неабразивной губкой. Вы можете использовать жидкость для удаления жира, чтобы убрать оставшиеся загрязнения.
- **Совет: Если в нижней части чаши и в корзине застряли остатки пищи, залейте их горячей водой с небольшим количеством моющего средства. Оставьте чашу и корзину примерно на 10 минут. Затем промойте и высушите.**
- Чашу и съемную корзину разрешено мыть в посудомоечной машине.
- Производите очистку нагревательных элементов мягкой щеточкой, чтобы удалить остатки пищи.
- Не погружайте прибор в воду или другие жидкости.

ХРАНЕНИЕ И ТРАНСПОРТИРОВКА

ХРАНЕНИЕ

Электроприборы хранятся в закрытом сухом и чистом помещении при температуре окружающего воздуха не ниже плюс 5°С и не выше плюс 40°С с относительной влажностью не выше 70% и отсутствии в окружающей среде пыли, кислотных и других паров, отрицательно влияющих на материалы электроприборов.

ТРАНСПОРТИРОВКА

Электроприборы транспортируют всеми видами транспорта в соответствии с правилами перевозки грузов, действующими на транспорте конкретного вида. При перевозке прибора используйте оригинальную заводскую упаковку.

Транспортирование приборов должно исключать возможность непосредственного воздействия на них атмосферных осадков и агрессивных сред.

УСТРАНЕНИЕ НЕПОЛАДОК

ВНИМАНИЕ!
НЕ ПЫТАЙТЕСЬ САМОСТОЯТЕЛЬНО УСТРАНИТЬ НЕИСПРАВНОСТЬ ПРИБОРА,
ЭТО МОЖЕТ ПРИВЕСТИ К ПОЛОМКЕ УСТРОЙСТВА.
ОБРАТИТЕСЬ В АВТОРИЗОВАННЫЙ СЕРВИСНЫЙ ЦЕНТР.

Перед обращением в сервис ознакомьтесь с таблицей неисправностей.

Неполадки	Причина	Решение
Блюдо слишком долго готовится	1. Питание от сети отсутствует. 2. Нагревательный элемент неисправен. 3. Внутренняя чаша прибора неправильно установлена, либо деформирована, либо не соответствует модели. 4. Посторонний предмет (загрязнение) между нагревательной пластиной и чашей.	1. Проверьте, включен ли прибор в сеть. 2. Обратитесь за помощью в авторизованный сервисный центр. 3. Проверьте внутреннюю чашу, убедитесь, что она установлена правильно. Деформированную чашу замените на исправную, соответствующую модели. 4. Удалите посторонний предмет (загрязнение).
Индикатор работы горит, нагревательный элемент не работает	Неисправность электроники, неисправность нагревательного элемента.	Обратитесь за помощью в авторизованный сервисный центр.
Индикатор работы не горит и нагревательный элемент не работает	1. Проблема с электропитанием. 2.Отказ термопредохранителя из-за перегрева. 3.Неисправность электроники.	1. Проверьте, включен ли прибор в сеть. 2. Проверьте надежность соединения. сетевого шнура с разъемом на корпусе прибора. 3.Обратитесь за помощью в авторизованный сервисный центр.

ТЕХНИЧЕСКИЕ ХАРАКТЕРИСТИКИ

Модель	**KAF 5900 X**
Тип изделия	**Аэрогриль**
Электропитание (напряжение / частота)	**220–240 В / 50 - 60 Гц**
Потребляемая мощность	**1 800 Вт**
Класс защиты от поражения эл током	**I**
Объем чаши с корзиной	**8 л**
Версия РЭ: 1.0	**Дата выпуска: 01.07.2026**

Примечание. Вследствие постоянного процесса внесения изменений и улучшений, между руководством и изделием могут наблюдаться некоторые различия. Производитель надеется, что пользователь обратит на это внимание.

ИНФОРМАЦИЯ ОТ ПРОИЗВОДИТЕЛЯ

Торговая марка	KÖRTING®
Модель	KAF 5900 X
Вид продукции	Аэрогриль бытовой электрический
Место производства	На заводе Ningbo Runchen Intelligent Technology Co., Ltd. Адрес: No.518, Huanyuan South Road, Andong Industrial Park, Andong Town, Cixi, Ningbo, Zhejiang, China
Поставщик на территории РФ, уполномоченный на принятие претензий	ООО «Кёртинг РУС», 125252, г Москва, ул Гризодубовой, д 4, к 3, этаж 1,пом 1, комн 2 ; Тел : +7(495) 150-64-14 E-mail: info@korting ru Официальный сайт: www korting ru
Гарантийный срок	12 месяцев
Срок службы	3 года
Серийный номер указан на стикере на корпусе прибора	См. дату производства на шильдике на корпусе прибора

Подтверждено соответствие данного бытового прибора требованиям применимых технических регламентов:

• ТР ТС 004/2011 Технический регламент Таможенного союза «О безопасности низковольтного оборудования»

• ТР ТС 020/2011 Технический регламент Таможенного союза «Электромагнитная совместимость технических средств»

• ТР ЕАЭС 037/2016 Технический регламент Евразийского экономического союза «Об ограничении применения опасных веществ в изделиях электротехники и радиоэлектроники».

СЕРВИСНАЯ ПОДДЕРЖКА

«По вопросам обслуживания и ремонта техники, а также качества работы авторизованных региональных сервисных центров, обратитесь к нам через форму обратной связи, размещенную на официальном сайте в разделе «Поддержка»: https://korting.ru/support/ или через круглосуточную горячую линию сервисной поддержки по телефону: 8(800)550-78-62

При обращении вам понадобятся данные прибора, размещенные на заводской табличке: модель, серийный номер и т.д, а также информация об организации, в которой был куплен прибор. Запрещается ремонт или замена любых компонентов прибора, не рекомендуемых настоящим руководством. Все технические вмешательства и ремонтные работы должны проводиться только уполномоченным техническим персоналом.»

Гарантийное обслуживание является бесплатным (включая стоимость работ материалов и, при необходимости и с учетом действующего законодательства, доставки) на дому у потребителя или в мастерской на усмотрение сервисного центра, и распространяется только на изделия, использующиеся в личных, семейных, бытовых целях, не связанных с предпринимательской деятельностью.
Обслуживание действительно на территории РФ и распространяется на производственный или конструкционный дефект изделия.

Гарантийное обслуживание не распространяется на:

1. Комплектующие изделия (которые могут быть сняты с основного изделия без применения каких-либо инструментов, а именно: полки, ящики, корзины, насадки, решетки, трубки, шланги и другие подобные комплектующие);
2. Недостатки изделий, вызванные несоблюдением прилагаемой инструкции по эксплуатации, транспортными повреждениями, неправильной установкой, перепадами напряжения питания, небрежным обращением или плохим уходом, неправильным использованием (включая перегрузку);
3. Недостатки, вызванные независящими от продавца причинами, такими как: явления природы и стихийные бедствия, пожар, действия домашних или диких животных, а также насекомых, грызунов, попадание внутрь изделия посторонних предметов (в том числе жидкостей) и другими подобными причинами;
4. Недостатки, возникшие в результате внесения конструктивных изменений или ремонта изделия потребителем или неавторизованным сервисным центром;
5. Расходные материалы: лампы освещения, фильтры, элементы питания и прочие элементы по уходу за изделием, которые описаны в инструкции по эксплуатации;
6. Внешние и внутренние загрязнения, потертости, царапины, возникшие в процессе эксплуатации, установки, регулировки, чистке изделия, замене расходных материалов (ламп освещения, фильтров, элементов питания и др.) и прочему ухода за изделием, который описан в инструкции по эксплуатации.

Любые претензии по качеству товара изделия рассматриваются только после предварительной проверки качества изделия представителем авторизованного сервисного центра.

Компания Körting оставляет за собой право по своему усмотрению расширить свои обязательства перед потребителем по сравнению с требованиями закона и указанными в настоящем документе обязательствами.

Перед установкой и использованием изделия обязательно внимательно прочтите инструкцию по эксплуатации.

Для установки (подключения) техники мы рекомендуем обращаться в авторизованные сервисные центры. Вы можете воспользоваться услугами любых других квалифицированных специалистов или выполнить это самостоятельно, воспользовавшись рекомендациями инструкции по эксплуатации, однако изготовитель (продавец) не несет ответственности за возникшие дефекты в следствие неправильной установки.

Специалисты, осуществляющие подключение (установку), делают отметку в соответствующем разделе гарантийного талона.

СВЕДЕНИЯ ОБ УСТАНОВКЕ ПРИБОРА (заполняется только для приборов, подлежащих установке)	
Дата установки:	Мастер:
Организация установщик:	Работу принял. Подпись заказчика:

Фирма производитель оставляет за собой право без предварительного предупреждения вносить изменения в конструкцию, дизайн, комплектацию или технологию изготовления без смены основных характеристик изделия.

körting

ТАЛОН НА ГАРАНТИЙНОЕ ОБСЛУЖИВАНИЕ

(изымается мастером)

Модель:_____

Серийный номер:_____

Дата приобретения:_____

Вид дефекта:_____

_____

_____

Проведенные работы:_____

_____

_____

Ф.И.О. потребителя:_____

_____

Адрес:_____

_____

Телефон:_____

Дата ремонта:_____

Мастер:_____

_____

Место штампа

(вырезать по пунктиру)

körting

ТАЛОН НА ГАРАНТИЙНОЕ ОБСЛУЖИВАНИЕ

(изымается мастером)

Модель:_____

Серийный номер:_____

Дата приобретения:_____

Вид дефекта:_____

_____

_____

Проведенные работы:_____

_____

_____

Ф.И.О. потребителя:_____

_____

Адрес:_____

_____

Телефон:_____

Дата ремонта:_____

Мастер:_____

_____

Место штампа

körting SINCE 1889

RUS